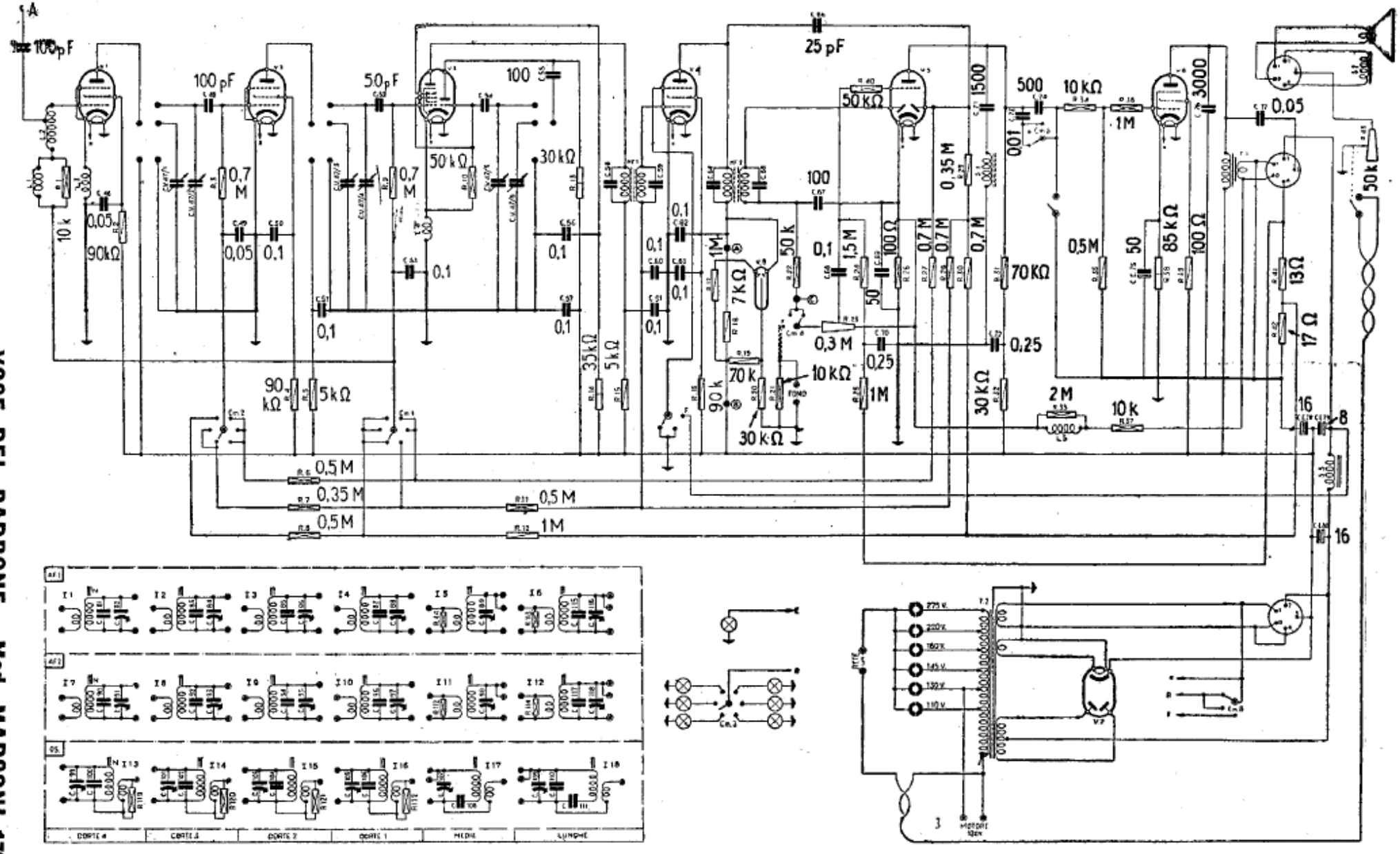

VOCE DEL PADRONE - Mod. MARCONI 1706 e 1716 - Serie con variatore di gamma a tamburo rotante con elementi scomponibili. Sei gamme d'onda. MF: 465 kc/s. Potenza d'uscita: 7 W.

VOCE DEL PADRONE - Mod. MARCONI 1706 e 1716

VOCE DEL PADRONE - Mod. MARCONI 1706 e 1716